HTM/ATEX

Трубные переносные вытяжные вентиляторы, сертификация ATEX



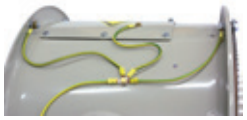

Трубные осевые вытяжные вентиляторы, переносные, сертификация ATEX, оснащены взрывозащищенным двигателем CEE ExII2G Ex e, огнеупорным двигателем CEE ExII2G Ex d, Ex tc или Ex tb для работы во взрывоопасной среде.

Вентилятор:
- Трубный корпус из листовой стали, с алюминиевой полосой в зоне крыльчатки в соответствии с требованиями стандарта EN-14986:2007.
- Крыльчатка из алюминиевого сплава.
- Встроенный ревизионный люк
- Защитная решетка от случайного прикосновения, может устанавливаться с обеих сторон, соответствует стандарту UNE-EN ISO 12499:2010.
- Направление воздуха: двигатель – крыльчатка

Двигатель:
- Двигатели класса F с шарикоподшипниками, сертификация ATEX, взрывозащищенные Ex e, огнеупорные Ex d, Ex tc, o Ex tb.
- Трехфазные 230/400В – 50Гц (до 4 кВт) и 400/690В – 50Гц (выше 4 кВт).
- Рабочая температура: –20°C...+40°C.

Маркировка Ex “e”: CE Ex **II 2G Ex e**
Маркировка Ex “d”: CE Ex **II 2G Ex d**
Маркировка Ex tc: CE Ex **II 3D Ex tc**
Маркировка Ex tb: CE Ex **II 2D Ex tb**
Нотифицированный орган: L.O.M.
Идентификационный №: LOM3ATEX0157

Покрытие:
- Антикоррозионое огнезащитной краской ATEX, без железистых компонентов, на основе полиэфирной смолы (полимеризация при 190°C), после предварительного обезжиривания с помощью нанотехнологической бесфосфатной обработки.

Под заказ:
- Двигатели со встроенным терморезистором
- Специальные обмотки для различного напряжения и частоты.
- Конструкция отвечает требованиям ATEX, для разных категорий.
- Вытяжные вентиляторы с 2-скоростным двигателем.
- Однофазные огнеупорные двигатели Ex d.

Код заказа

HTM/ATEX — 35 — 2T — Ex d

- **HTM/ATEX** — Трубные осевые вентиляторы, переносные
  Маркировка:
  CE Ex **II 2G c**
  CE Ex **II 2D c**
  CE Ex **II 3D c**
- **35** — Диаметр крыльчатки (см)
- **2T** — Количество полюсов двигателя
  2=2900 об/мин. 50 Гц
  4=1400 об/мин. 50 Гц
  T=трехфазный
- **Ex d** — Ex-e: маркировка:
  CE Ex II 2G Ex e IIB T3
  Маркировка Ex “d”:
  CE Ex II 2G Ex d IIB T5
  Маркировка Ex tc:
  CE Ex II 3D Ex tc
  Маркировка Ex tb:
  CE Ex II 2D Ex tb

Технические характеристики

Модель	Скорость	Сила тока, макс. допуст. (А)		Мощность установленная	Поток макс.	Уровень звукового давления	Прибл. масса
	(об/мин)	230В	400В	(кВт)	($м^3$/ч)	дБ(А)	(кг)
HTM/ATEX-35-2T	2770	2,08	1,20	0,37	5750	77	13
HTM/ATEX-35-4T	1400	1,28	0,74	0,12	3100	59	12
HTM/ATEX-40-4T	1370	2,08	1,20	0,25	5150	64	19
HTM/ATEX-45-4T	1370	2,60	1,50	0,37	7100	68	22
HTM/ATEX-56-4T	1410	2,94	1,70	0,55	11050	72	27
HTM/ATEX-63-4T	1410	5,20	3,00	1,10	17000	74	35

Акустические параметры

Указанные значения определяются с помощью показателей уровня звукового давления и звуковой мощности в дБ(А), полученных в свободном пространстве, на расстоянии, равном двукратному размаху лопастей вентилятора, и увеличенному на диаметр крыльчатки, но не менее 1,5 м.

Уровень звуковой мощности Lw(A) в дБ(А) в диапазоне частот в Гц

Модель	63	125	250	500	1000	2000	4000	8000
35-2	42	59	71	79	84	84	80	73
35-4	24	41	53	61	66	66	62	55
40-4	29	46	58	66	71	71	67	60

Модель	63	125	250	500	1000	2000	4000	8000
45-4	33	50	62	70	75	75	71	64
56-4	39	56	69	76	81	82	77	70
63-4	43	60	73	80	85	86	81	74

Размеры, мм

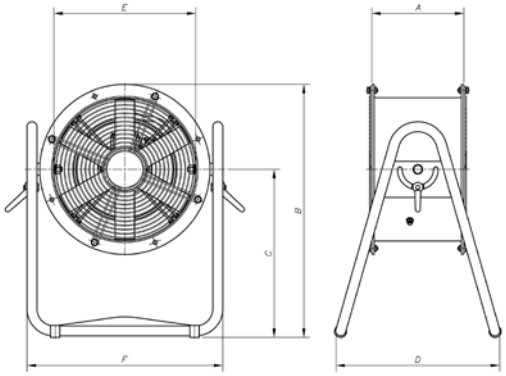

Модель	A	B	C	D	E	F
HTM-35/ATEX	230	635	420	415	355	489
HTM-40/ATEX	320	725	481	450	410	596
HTM-45/ATEX	360	750	481	453	460	596
HTM-56/ATEX	400	925	594	522	560	726
HTM-63/ATEX	430	960	594	522	640	805

Параметры потока при вентиляторе расположенном в 1 метре от точки 0

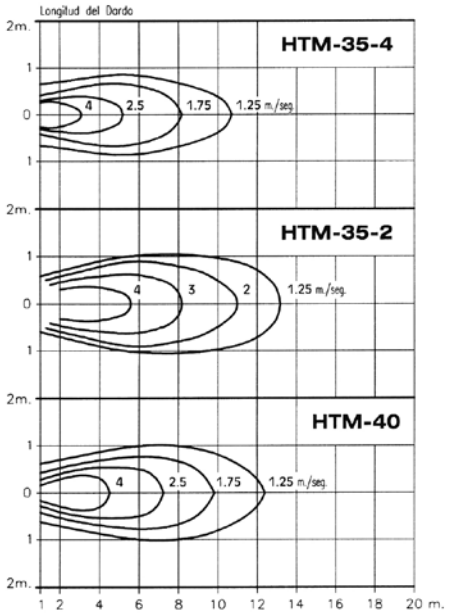

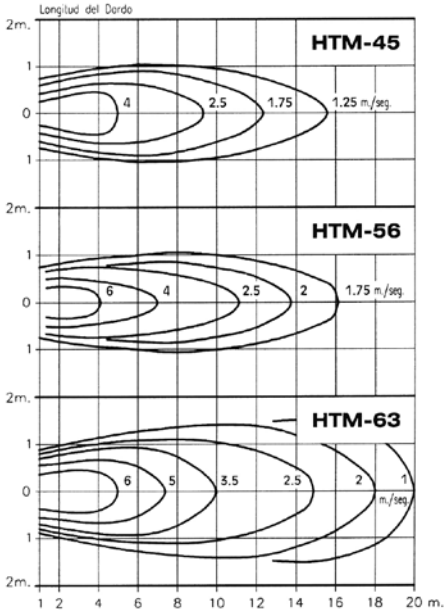

Комплектующие детали

См. раздел «Комплектующие детали».


INT


AR


VSD3/A-RFT
VSD1/A-RFM


ЩИТЫ


P


BTUB


BAC


INT-ATEX